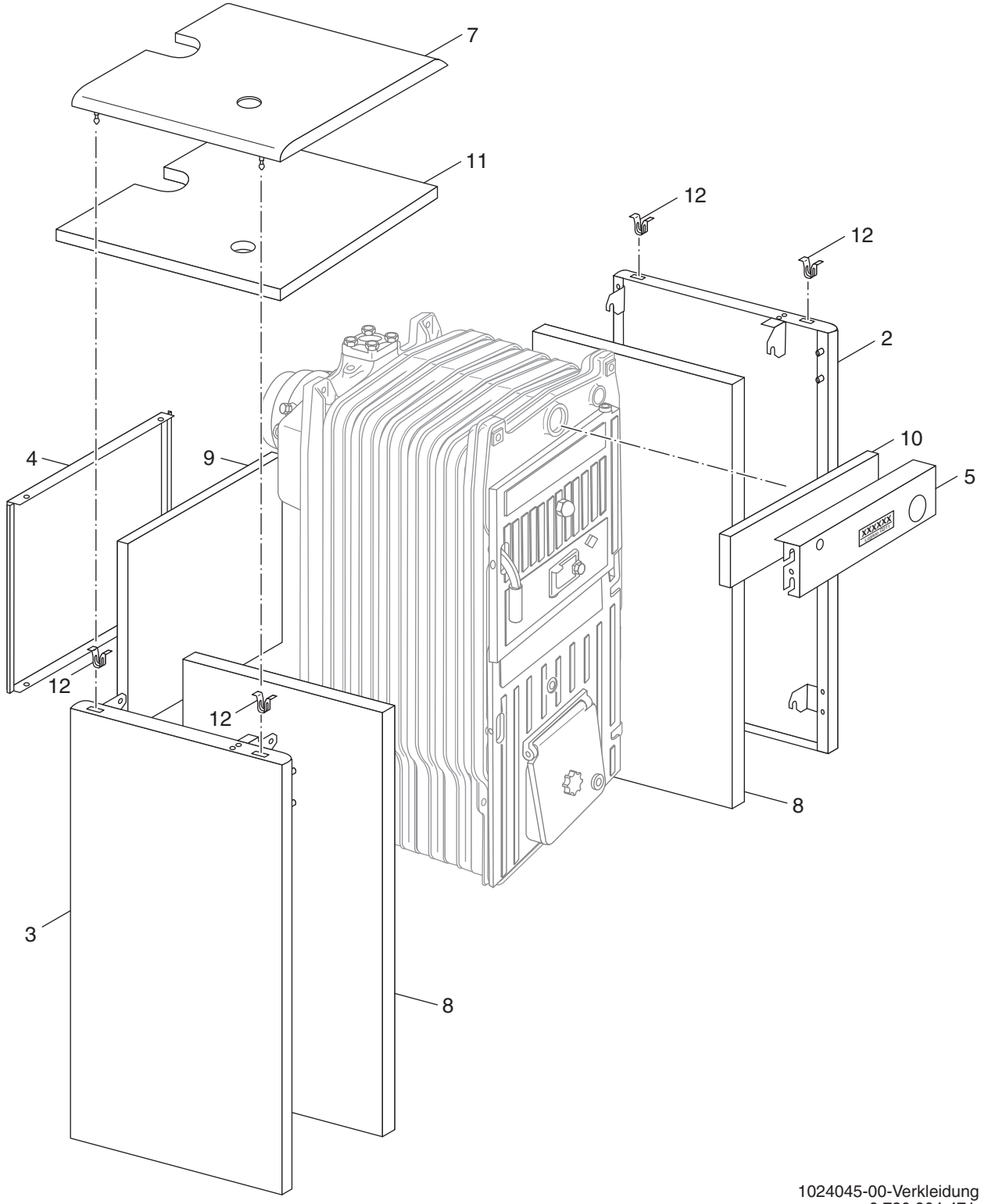

1024045-00-Verkleidung G211
6 720 904 471.aa.Rh