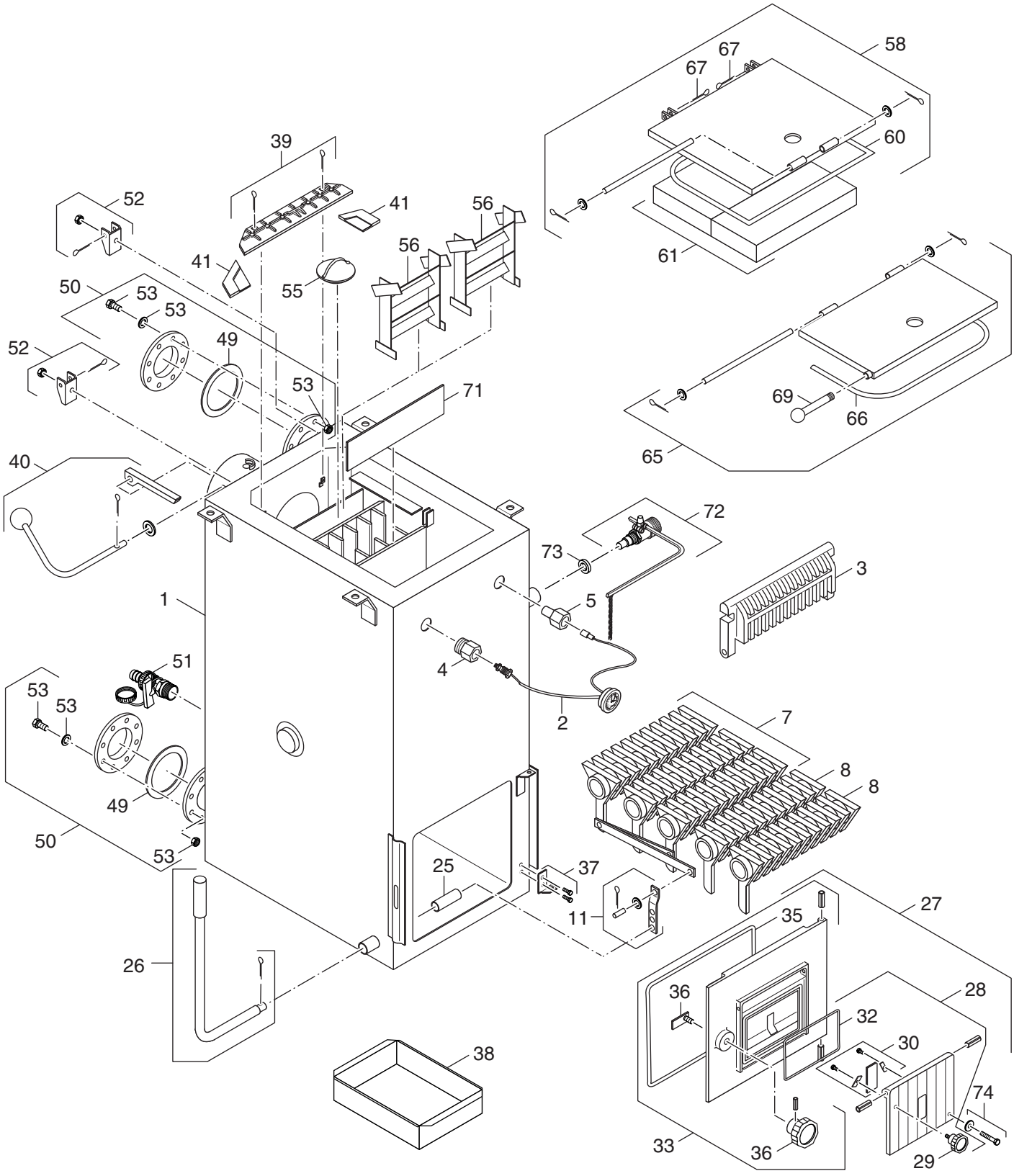


1024292-00
6 720 904 511.aa.Rh